JDE | PROFESSIONAL

Cafitesse Quantum 300

Aufstellhinweise

In dieser Broschüre finden Sie Informationen über die Platz- und Anschlussbedingungen zur Gewährleistung der sicheren und erfolgreichen Installation und Bedienung Ihrer Kaffeemaschine.

Der Installateur kümmert sich um die Geräteinstallation ab der/den Wandsteckdose(n) und der Wasseranschlussstelle. Das Bohren von Löchern in der Arbeits- oder Tischplatte für Netzkabel, Schläuche oder Schächte ist dabei nicht inbegriffen.

Bitte wenden Sie sich an Ihren JDE Professional Helpdesk vor Ort, wenn Sie weitere Informationen und Erläuterungen wünschen.

Detaillierte Informationen über die verfügbaren Getränke, Spezifikationen, Optionen und Zubehör finden Sie in der Produktbroschüre.

Cafitesse Quantum 300

Aufstell- und Anschlusshinweise

die Basis für guten Kaffee

JDE | PROFESSIONAL

Cafitesse Quantum 300

Anschlusshinweise

Bitte beachten Sie die Richtlinien, um Sicherheit und Leistung zu maximieren

Maßeinheiten = mm

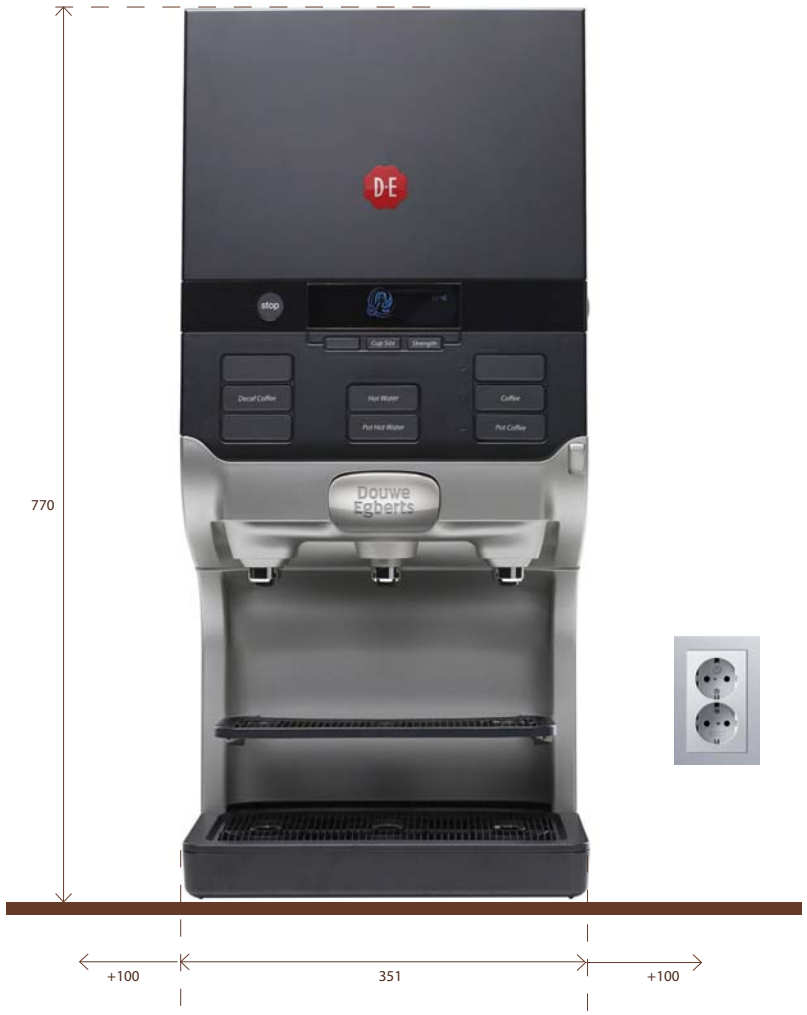

Spannungsversorgung

230VAC/50Hz, 16A Version
Leistungsaufnahme (Nennleistung): 3500 W
Wandsteckdose mit Erdungsanschluss
(gemäß den örtlichen Vorschriften),
400V, 3N/50Hz, 16A Version
Leistungsaufnahme (Nennleistung): 7900 W
Perilex- oder CEE-Form Steckdose mit
Erdungsanschluss (gemäß den örtlichen Vorschriften),
Abstand zur Maschine: <1 mtr.

Wasseranschluss

(gemäß den örtlichen Vorschriften)
Kupferrohre (oder ähnliches Material –
zugelassen für die Trinkwasserversorgung)
Rückschlagventil (in vielen Ländern vorgeschrieben –
bitte prüfen Sie die örtlichen Vorschriften)
Wasserhahn: 3/4"or 3/8"
Abstand zur Maschine: <1 m
Länge des Wasserschlauches: 1000 mm
Dynamischer Druck: min. 1 bar at 10 L/min
Statischer Druck: max. 8 bar stoßfest

Abmessungen:

H 770 (*890) mm x B 351 mm x T 524 mm
Betriebsgewicht: ca 36.5 kg
** mit Airpot-Erhöhungsset*
Zusätzlich 100 mm an der Rückseite für Belüftung
und 100 mm auf beiden Seiten des Geräts für
Service- und Wartungszwecke.

Sonstiges

- Die Steckdose sollte mindestens 30 cm von der Wasseranschlussstelle entfernt sein und sich nicht unterhalb der Wasseranschlussstelle befinden.
- Die Wandsteckdose und das Wasserabsperrventil sollten sich im gleichen Raum wie das Gerät befinden und leicht zugänglich sein.
- Keine Verlängerungskabel verwenden.
- Das Gerät ist nur für den Einsatz im Innenbereich geeignet. (Temperatur: 1 ~ 32 °C, Luftfeuchtigkeit: < 80 % RH)
- Bitte beachten Sie die Lagerungs- und Handhabungsanweisungen auf den Produkt-Packs.

Bitte wenden Sie sich an Ihren JDE Professional Helpdesk vor Ort, wenn Sie weitere Informationen und Erläuterungen wünschen.

Detaillierte Informationen über die verfügbaren Getränke, Spezifikationen, Optionen und Zubehör finden Sie in der Produktbroschüre.

JDE | PROFESSIONAL

Cafitesse Quantum 300

Optionen und Wasser-aufbereitung

Informationen über Optionen, Wasserfilter und Enthärter.

Maßeinheiten = mm

Bitte wenden Sie sich an Ihren JDE Professional Helpdesk vor Ort, wenn Sie weitere Informationen und Erläuterungen wünschen.

Detaillierte Informationen über die verfügbaren Getränke, Spezifikationen, Optionen und Zubehör finden Sie in der Produktbroschüre.

1

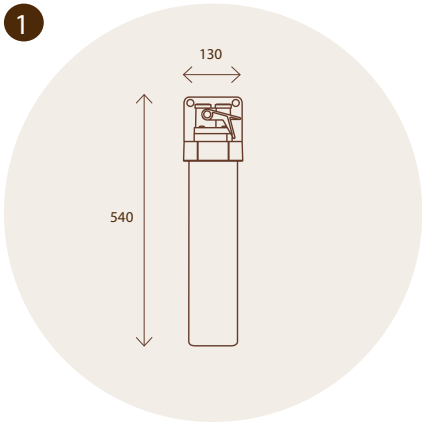

2

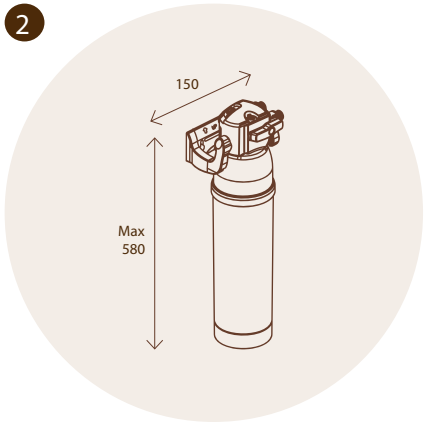

3

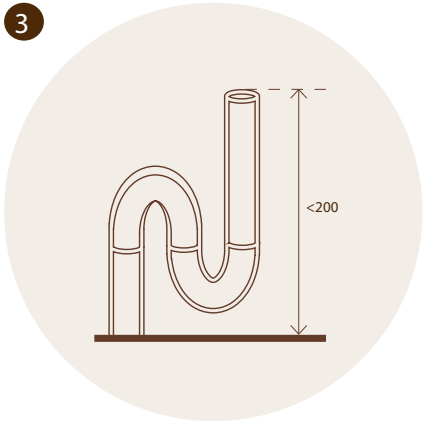

ERLÄUTERUNG

1. WASSERFILTER

Zur Optimierung der Wasserqualität k ann ein Filter erforderlich sein.
Der maximale Platzbedarf beträgt:
540 (h) x 130 (b) x 130 (d)

2. WASSERENTHÄRTUNG (> 8 °dH)

Ein Wasserenthärter ist erforderlich, wenn die Wasserhärte 8 °dH überschreitet.
Die Art des Enthärters hängt von der Wasserhärte und der täglichen Verbrauchsmenge ab.
Der maximale Platzbedarf beträgt:
580 mm (l) x 150 mm (w) x 150 mm (d)

3. ABFLUSSROHR (OPTION)

Verwenden Sie für den Ablaufschlauch ein 50-mm-Abflussrohr mit Siphon (in einem Abstand von 1 Meter zum Gerät). - Nur anwendbar, wenn das optionale Ablaufkit installiert ist.

JDE | PROFESSIONAL

Cafitesse Quantum 300

Abmessungen im Detail

Zusätzliche Informationen bezüglich der Abmessungen.

Maßeinheiten = mm

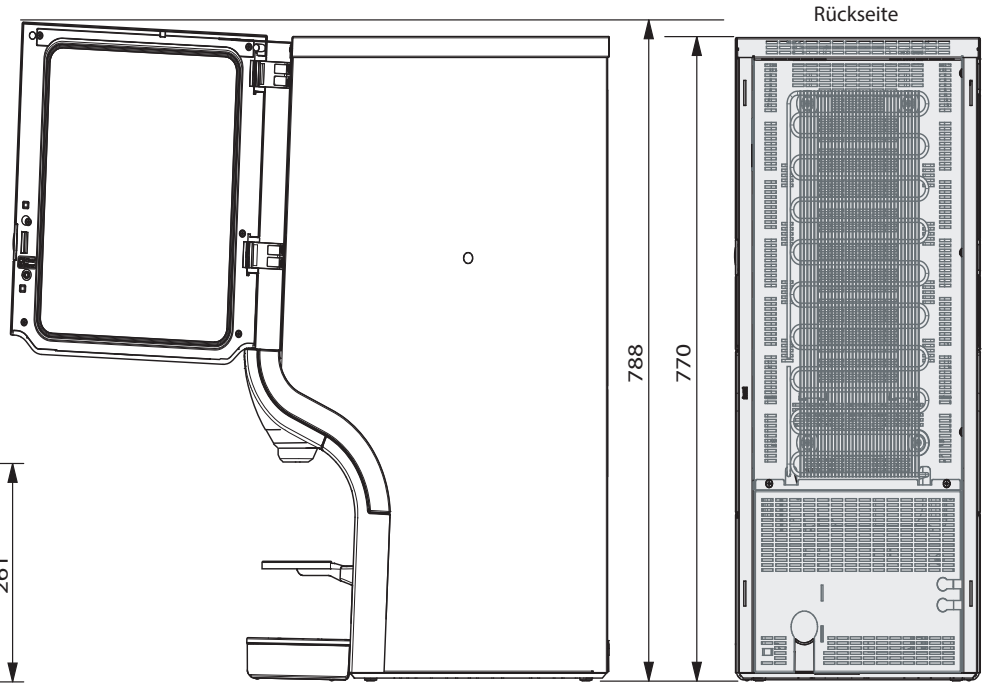

Der Abstand zwischen Auslass und Tropfschale erhöht sich von 205 auf 325 mm, wenn das Airpot-Erhöherungskit (option) installiert wird.

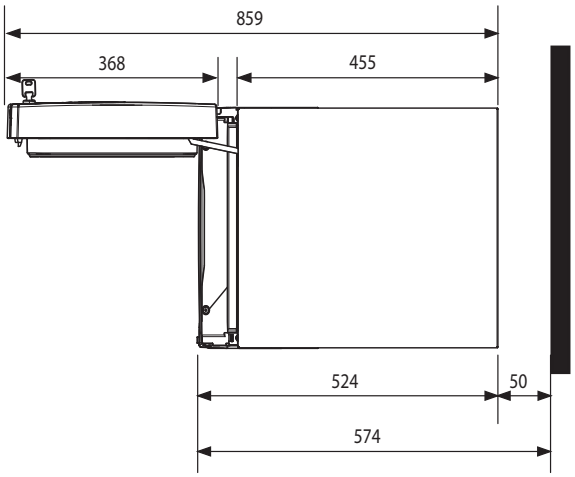

von oben gesehen

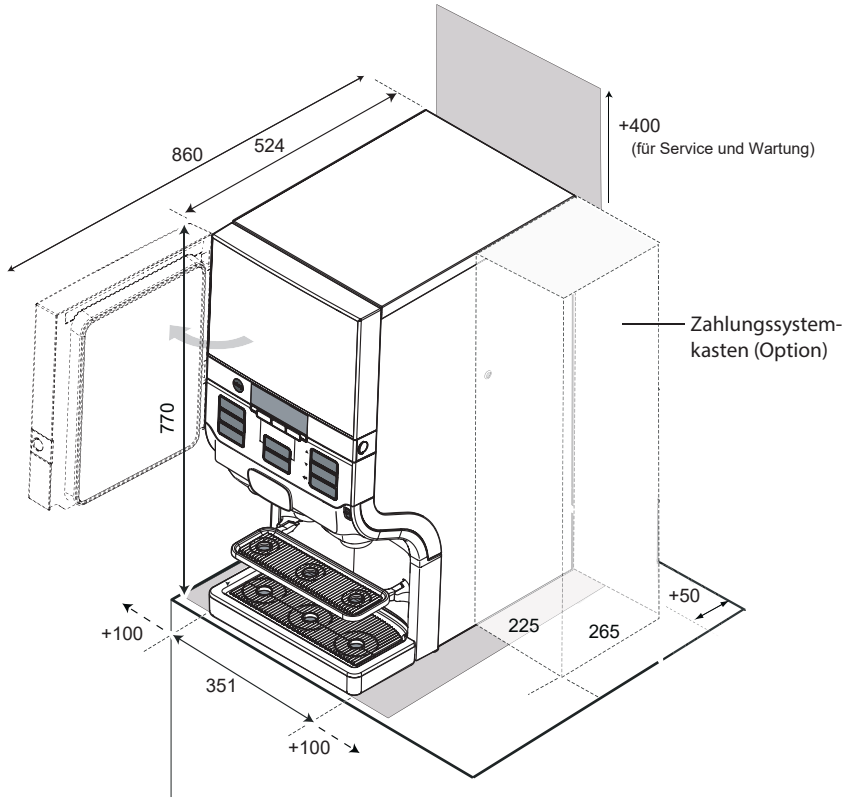

Bitte wenden Sie sich an Ihren JDE Professional Helpdesk vor Ort, wenn Sie weitere Informationen und Erläuterungen wünschen.

Detaillierte Informationen über die verfügbaren Getränke, Spezifikationen, Optionen und Zubehör finden Sie in der Produktbroschüre.